???????? ???????? Steel, 6.4 ? 12 ??, 250 ??, Kraftool

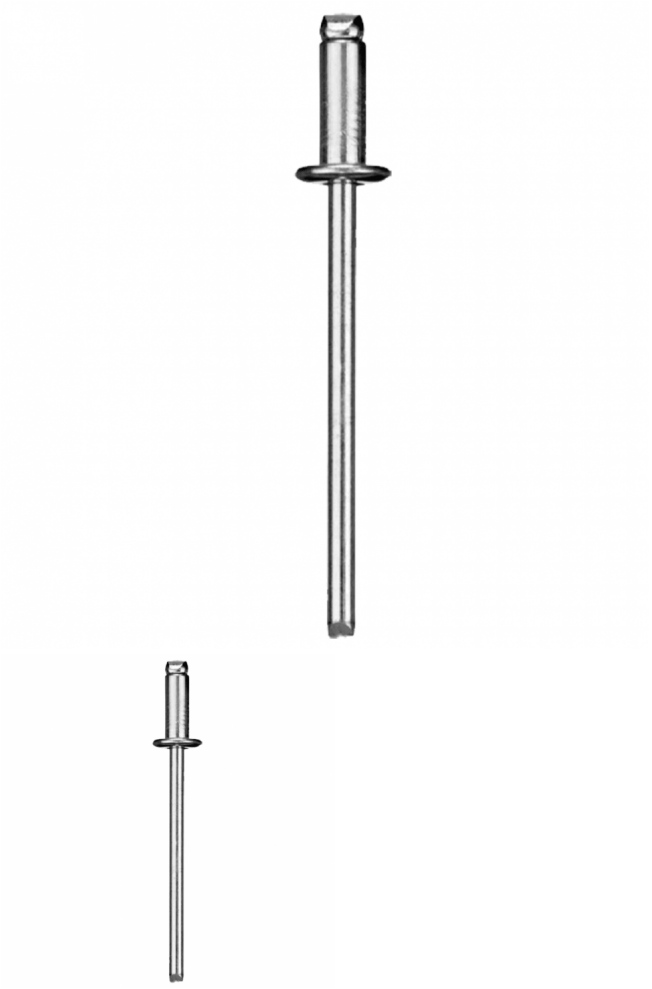

???????: ???? ??? ????????
????
1122,91 ???

[?????? ?????? ?? ??????]

????????
?????

???????? ???????? KRAFTOOL 311703-64-12, ???????????? ??? ????????? ??????????? ?????????? ?? ???? ??? ????? ????? ?????????? ? ??????? ???????????.

??????????????

????????????
KRAFTOOL
???????
311703-64-12
??? ????????

????????
???????
6.4 ??
????? ??????, ??
12
??????????? ? ????????, ??:
250
????????, ??:
11 ? 9 ? 10
??? ????????
2.2 ??

????????

??? ??? ??????? ?? ???? ??????.